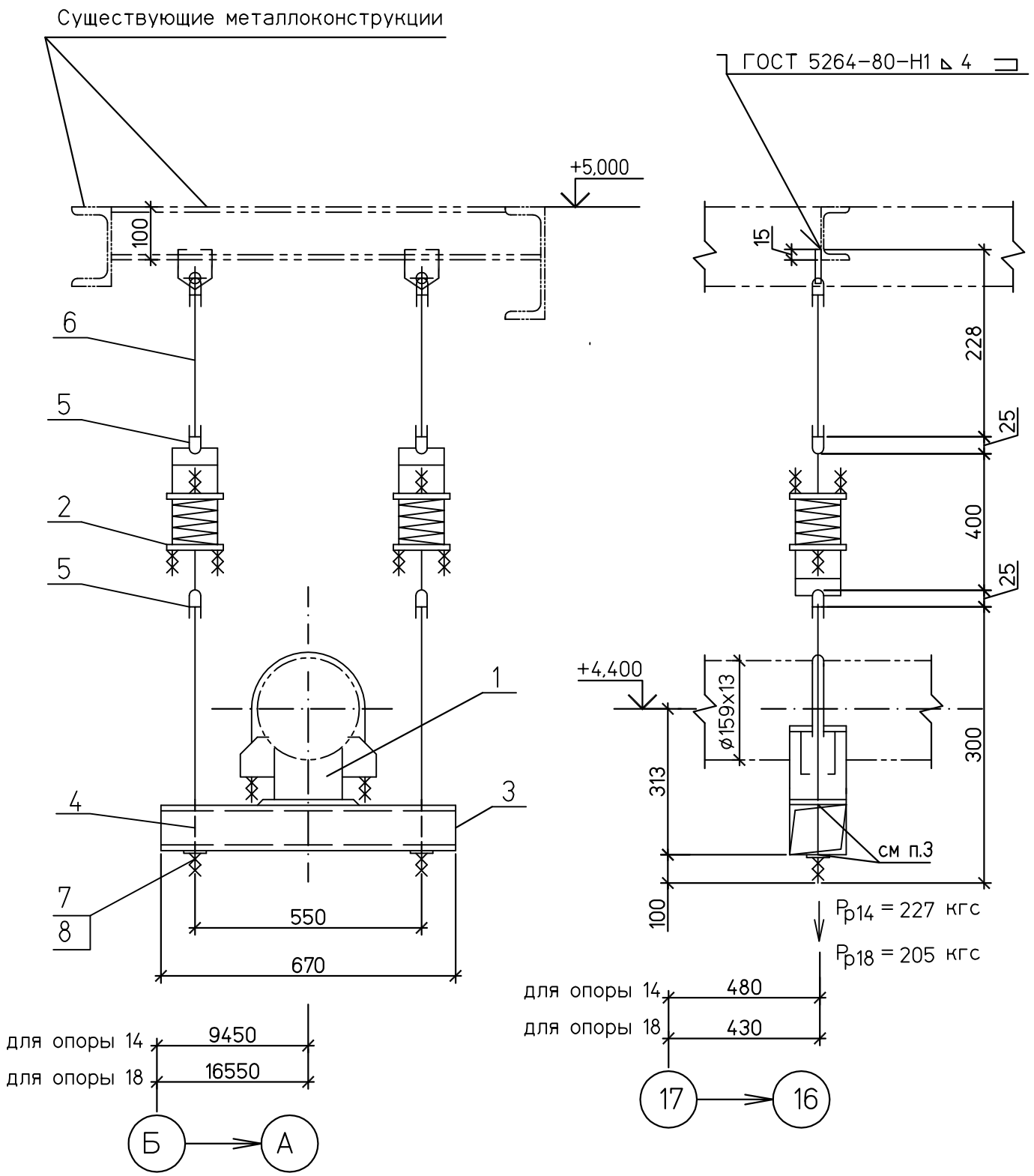

Спецификация деталей

Поз.	Обозначение	Наименование	Кол	Материал	Масса,кг ед.	Масса,кг общ.	Приме-чание
1	05 ОСТ 108.275.29-80	Опора	1	Сборный	4,3	4,3	
2	14 ОСТ 108.275.58-80	Блок пружинный	2	Сборный	7,9	15,8	
3	ГОСТ 8210-86	Уголок 125х80х10 L=670	2	Ст3пс6 ГОСТ 535-2005	10,4	20,8	
4	13 ОСТ 108.632.08-80	Тяга	2	20ГОСТ1050-88	0,27	0,54	
5	02 ОСТ 108.643.01-80	Ушко	4	20ГОСТ1050-88	0,12	0,48	
6	02 ОСТ 108.632.01-80	Тяга с проушиной	2	Сборный	1,15	2,3	тягу обрезать на монтаже
7	ГОСТ 5915-70	Гайка М12.5	4	35 ГОСТ1759.0-87	0.015	0,06	
8	ГОСТ11371-78	Шайба 12.05	2	35 ГОСТ 18123-82	0,006	0,012	
	ГОСТ 9467-75	Наплавленный металл		Э42А		0,2	

ИТОГО: 44,5 кг

1 Монтажный чертеж № 1350.12.38А-30UHJ-1600-TD л.38
2 Технические требования к сварке деталей опор трубопроводов смотрите ОСТ 108.275.50-80.
3 Выполнить 4 отверстия ø14 мм
4 Изготовить два комплекта.

Поз. опоры	ХАРАКТЕРИСТИКИ ПРУЖИНЫ: ТАБЛИЧНЫЕ ДАННЫЕ: Допускаемая рабочая нагрузка Рмакс.кгс	Прогиб при допускаемой раб.нагр λмакс.мм	Высота пружины в своб. сост. Нсв.мм	ПРИ УСТАНОВКЕ: Высота пружины Нуст.мм	Нагрузка на пружину Руст.кгс	В РАБОЧЕМ СОСТ.: Высота пружины Нраб.мм	Нагрузка на пружину Рраб.кгс	В ХОЛОДН. СОСТ.: Высота пружины Нхол.мм	Нагрузка на пружину Рхол.кгс	ПРИ ГИДРОИСПЫТ: Высота пружины Нг.мм	Нагрузка на пружину Рг.кгс	Нагрузка на несущие конструкции Рконстркгс
13	278	140	284	244	79	226	114	242	85	–	118	280
17	278	140	284	250	67	232	103	248	73	–	104	255

ВЗАМИНВ.N
ПОДПИСЬ И ДАТА
ИНВ.N ПОДЛ. 83547

Изм.	Кол.уч.	Лист	№док.	Подп.	Дата
Н. контр.		Михеев			
Проверил		Шкитилева			
Разработал		Голуб			

1350.12.38А-30UHJ-1600-TD

Объекты III очереди строительства
ЗАО СГК (ТЭЦ)

Трубопроводы машзала БВД в осях 16-28 в рядах А-В и внутристанционные трубопроводы.

Стадия	Лист	Листов
Р	40.14	

Паропровод турбины ст. №8

Пружинные подвески 14,18

ОТКРЫТОЕ АКЦИОНЕРНОЕ ОБЩЕСТВО ИНСТИТУТ ТЕПЛОЭЛЕКТРОПРОЕКТ НИЖНИЙ НОВГОРОД

Файл:

Формат А3